付録５

永久標識の規格及び設置方法

(1) 金属標の形状と標準規格

1) 地上、地下、屋上（その１）埋設用金属標

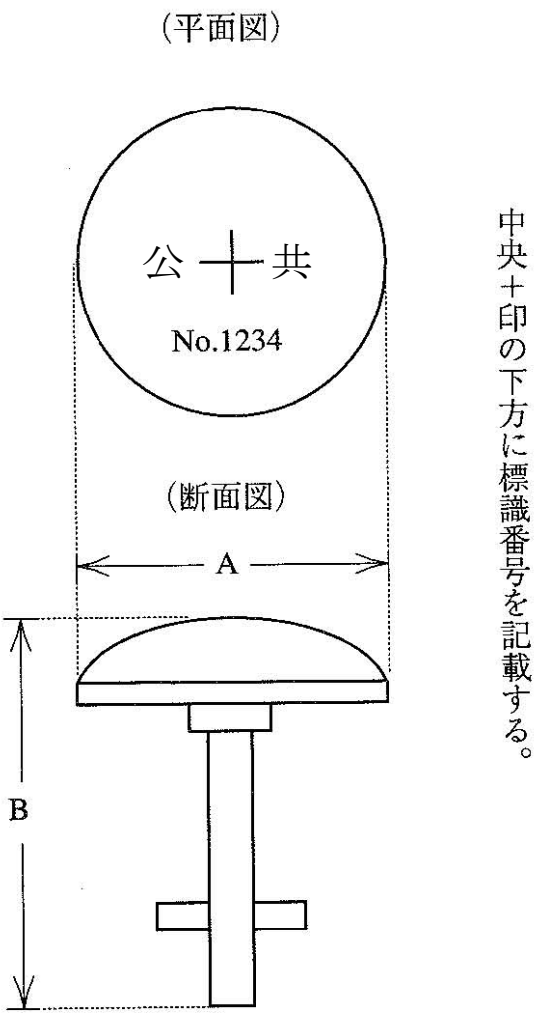

2) 屋上（その２）埋設用金属標

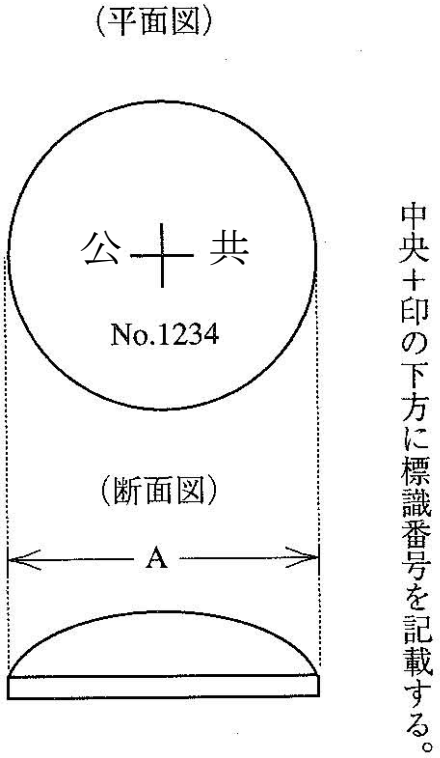

区分 / 種類	A	B	材質
基準点金属標（その１）	cm 8	cm 9	真鍮・ステンレス
基準点金属標（その２）	cm 8	——	
水準点金属標	cm 8	cm 9	

注　永久標識には、固有番号等の付加情報を記録したICタグを付加することができる。

⑵ 標準埋設形式

1） 基準点（金属標）地上埋設図（上面舗装）

単位　cm

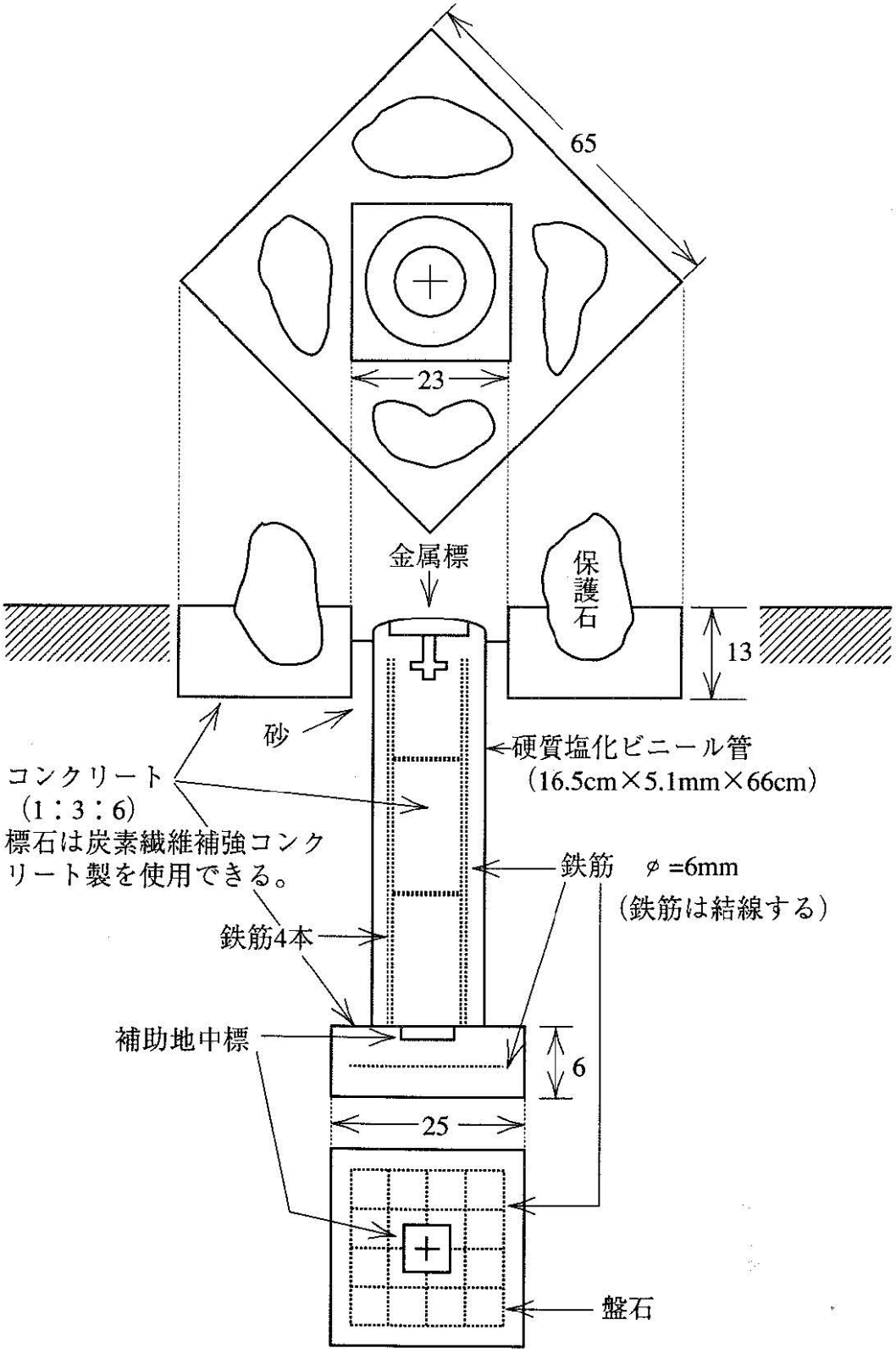

注　永久標識には、固有番号等の付加情報を記録したICタグを付加することができる。

2) 基準点（金属標）地下埋設図

単位　cm

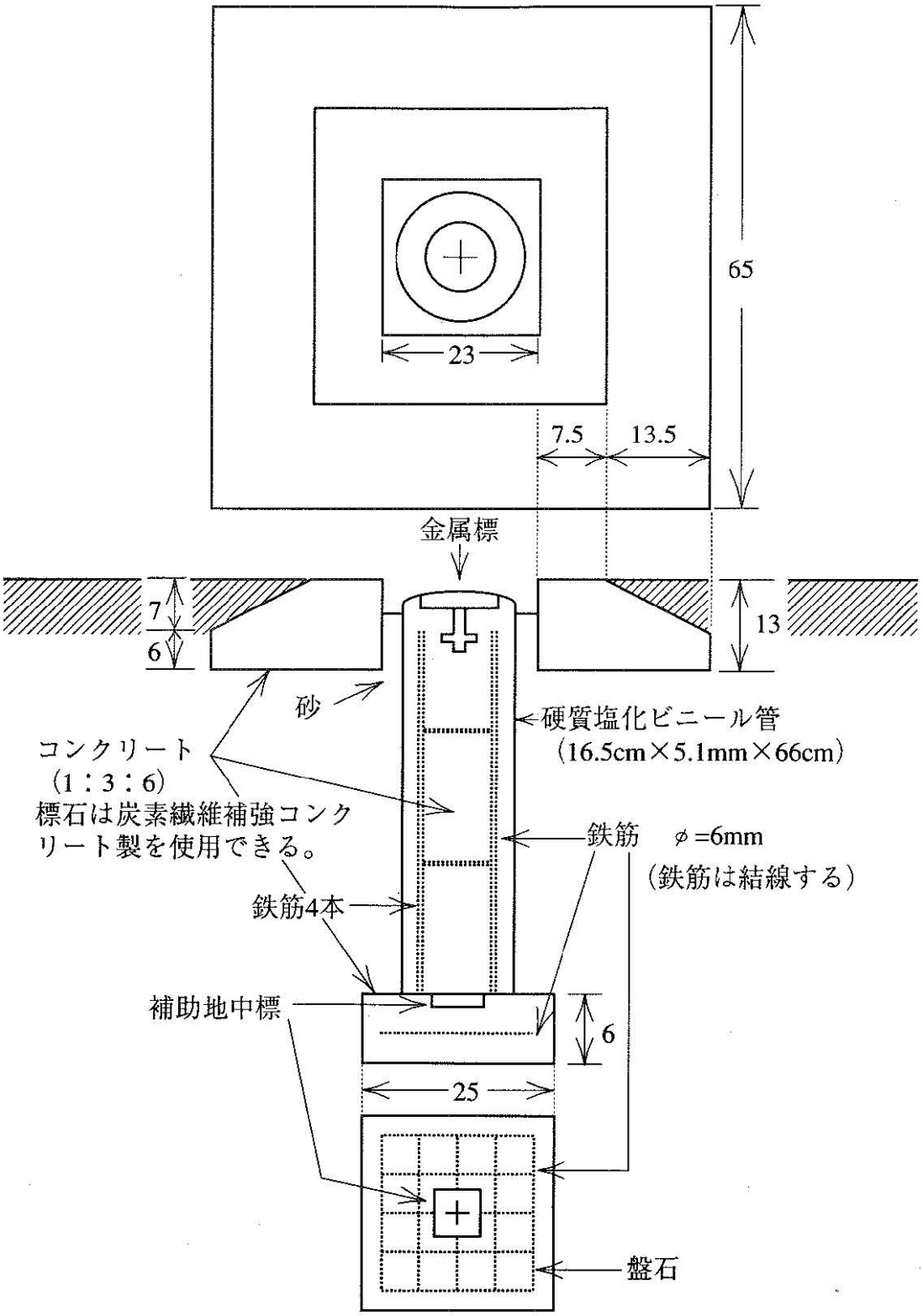

注　永久標識には、固有番号等の付加情報を記録したICタグを付加することができる。

3) 基準点（金属標）屋上埋設図（その１）

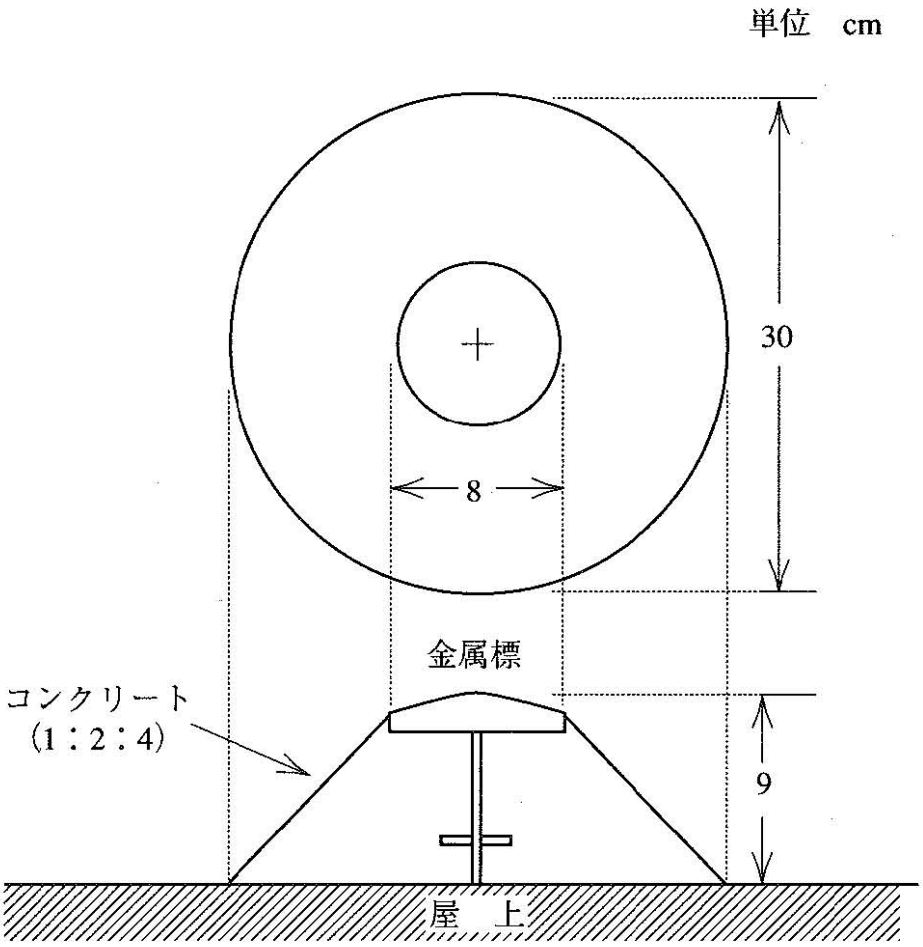

4) 基準点（金属標）屋上埋設図（その２）

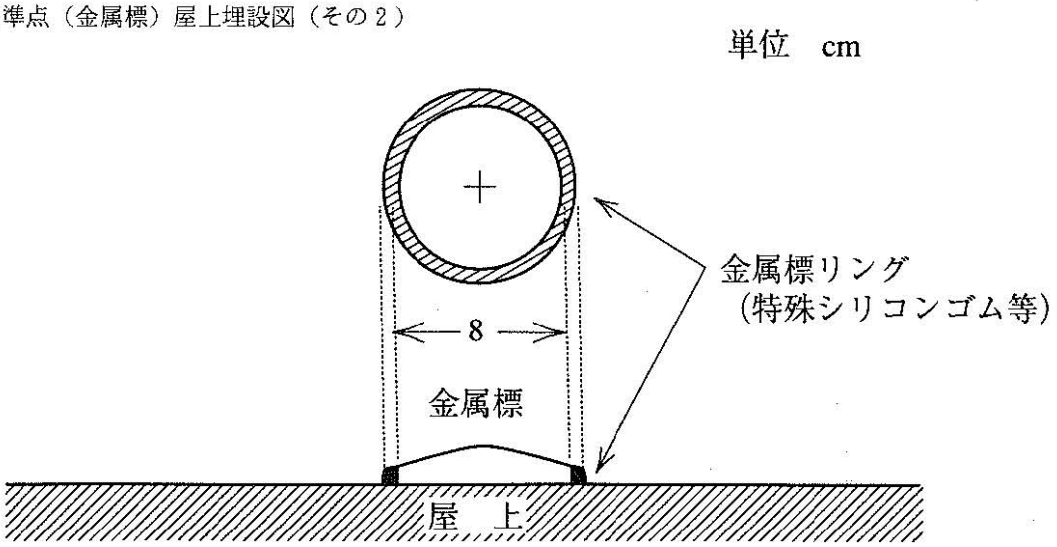

注．屋上面に、接着剤により貼付ける。

注　永久標識には、固有番号等の付加情報を記録したICタグを付加することができる。

5） 水準点（金属標）地上埋設図

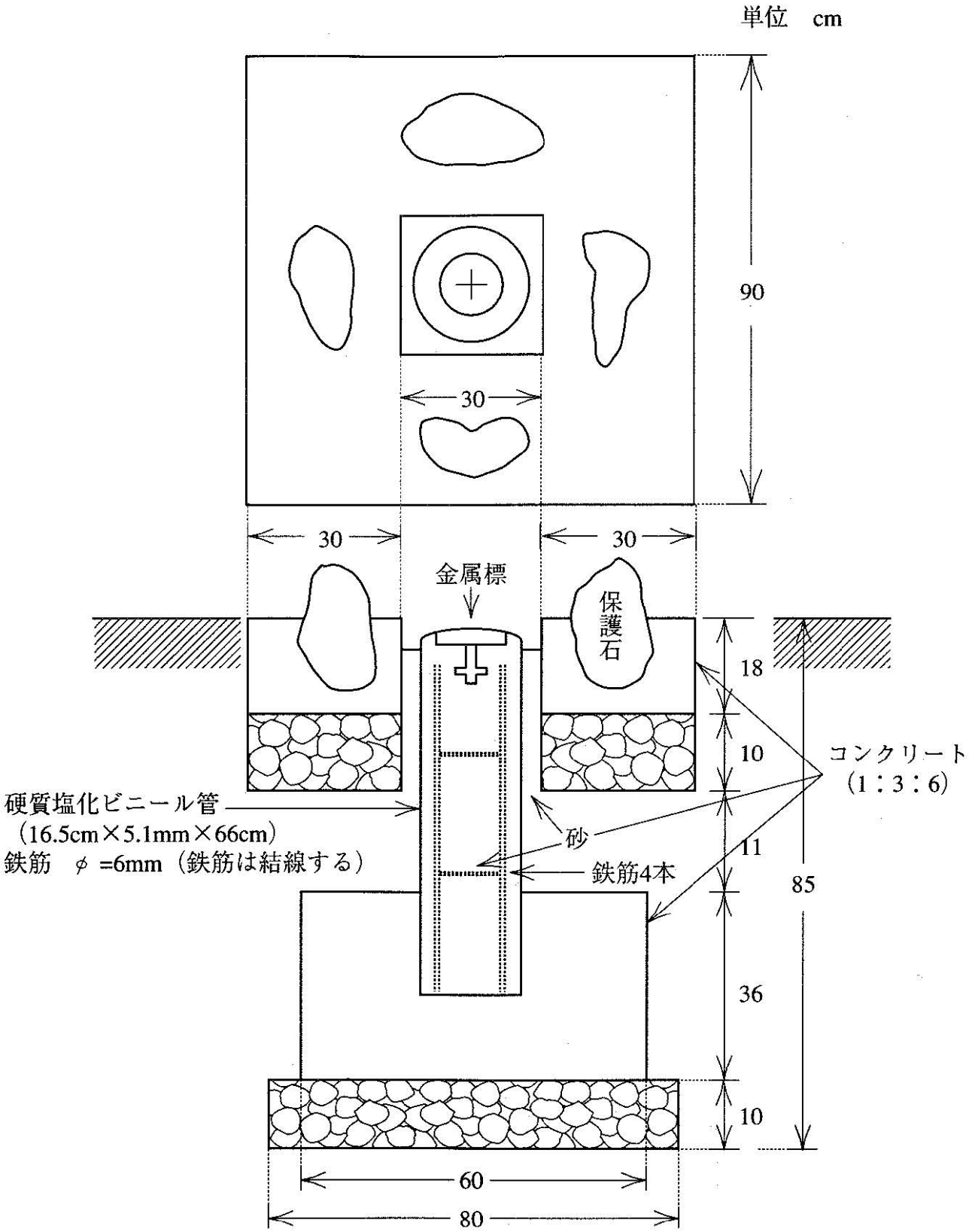

注 永久標識には、固有番号等の付加情報を記録したICタグを付加することができる。

6） 水準点（金属標）地下埋設図

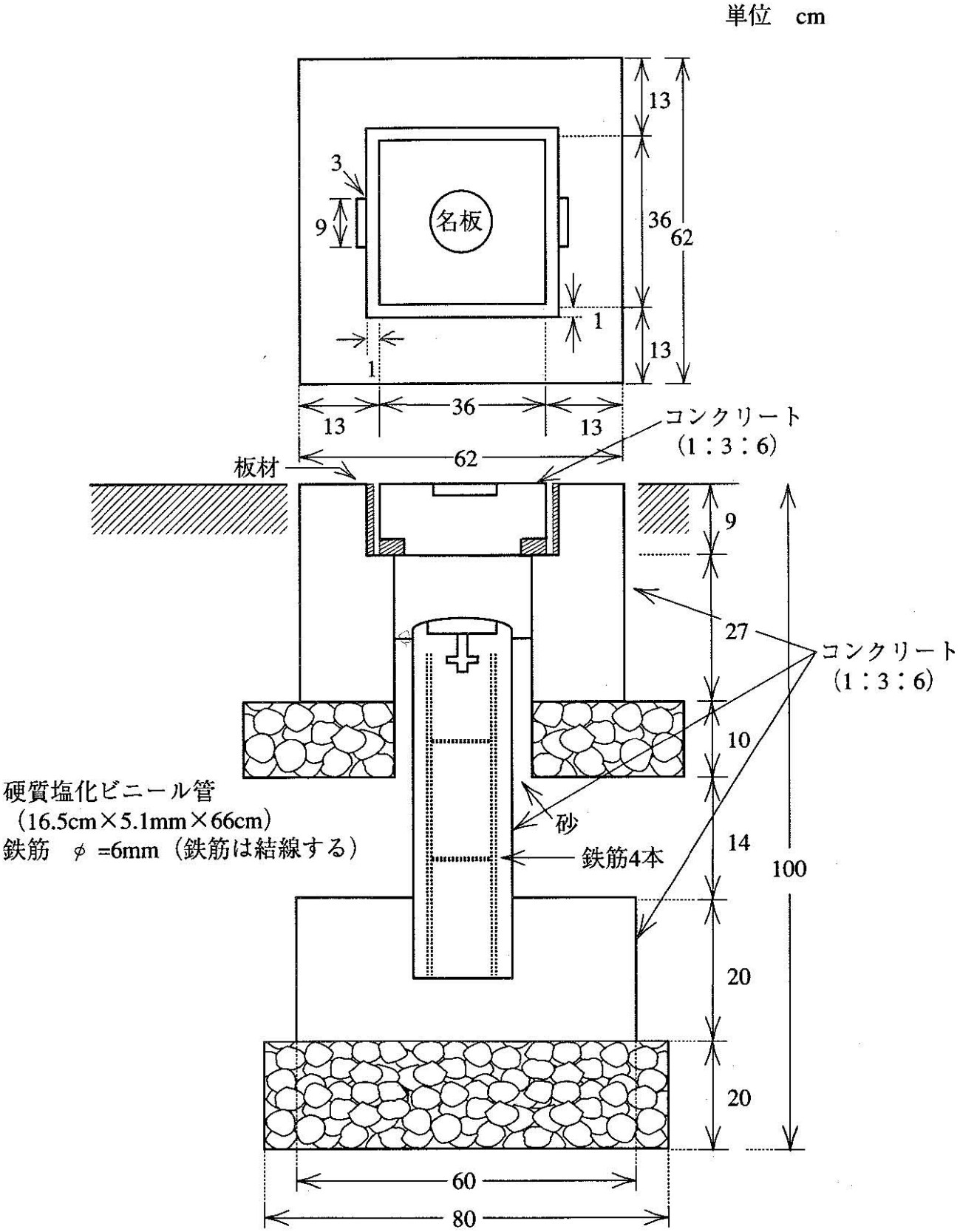

注　永久標識には、固有番号等の付加情報を記録したICタグを付加することができる。