資料２　建設工事費デフレーターの工事種類別構成

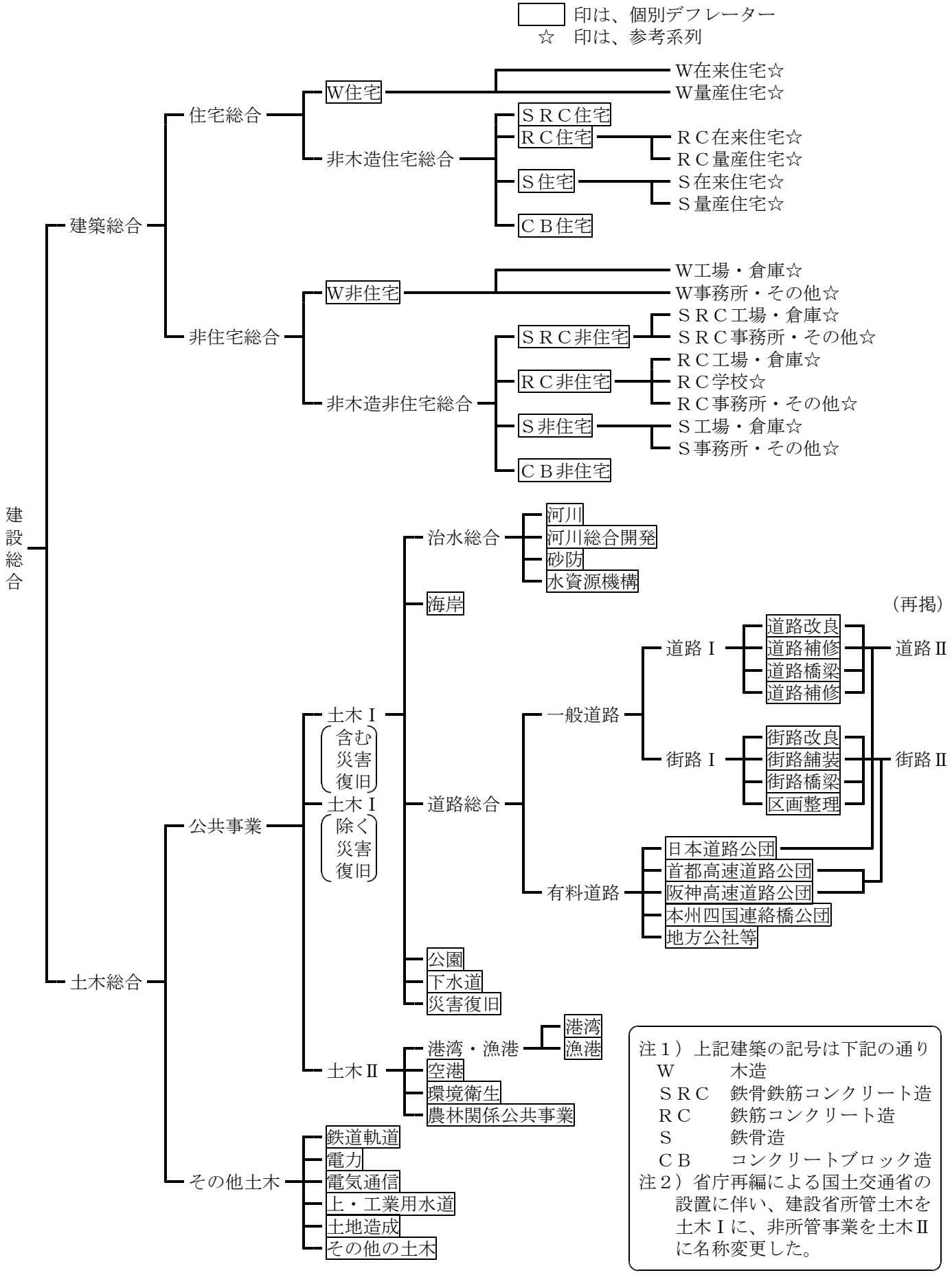

注１）上記建築の記号は下記の通り
　Ｗ　　木造
　ＳＲＣ　鉄骨鉄筋コンクリート造
　ＲＣ　　鉄筋コンクリート造
　Ｓ　　鉄骨造
　ＣＢ　　コンクリートブロック造
注２）省庁再編による国土交通省の設置に伴い、建設省所管土木を土木Ⅰに、非所管事業を土木Ⅱに名称変更した。