参考図

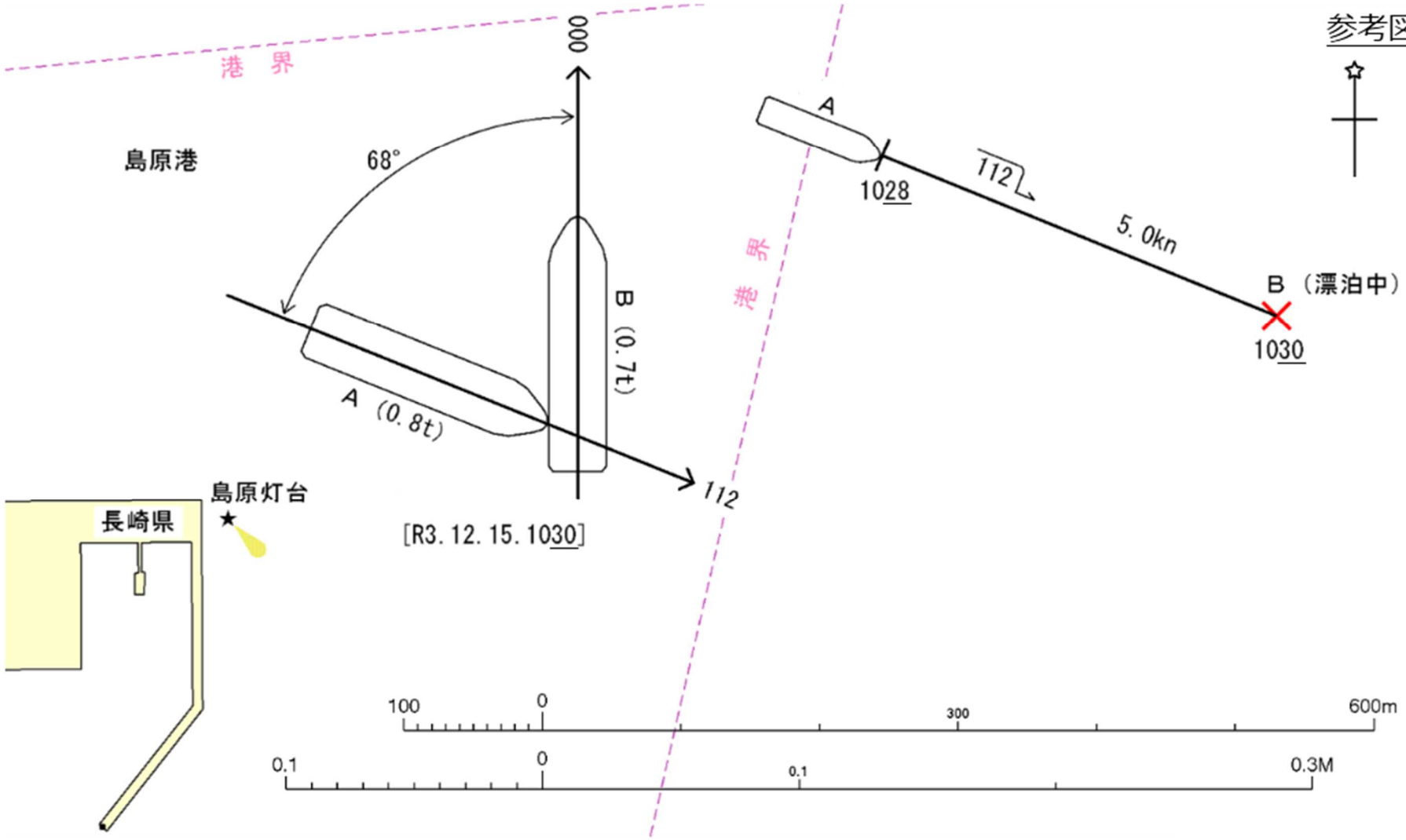
港　界
島原港
000
68°
B (0.7t)
A (0.8t)
112
[R3. 12. 15. 1030]
港　界
A
1028
112
5. 0kn
B （漂泊中）
1030
島原灯台
長崎県
100
0
300
600m
0.1
0
0.1
0.3M