資料－５

被災区間付近の海岸堤防の構造と被災形態

１．堤防標準断面図

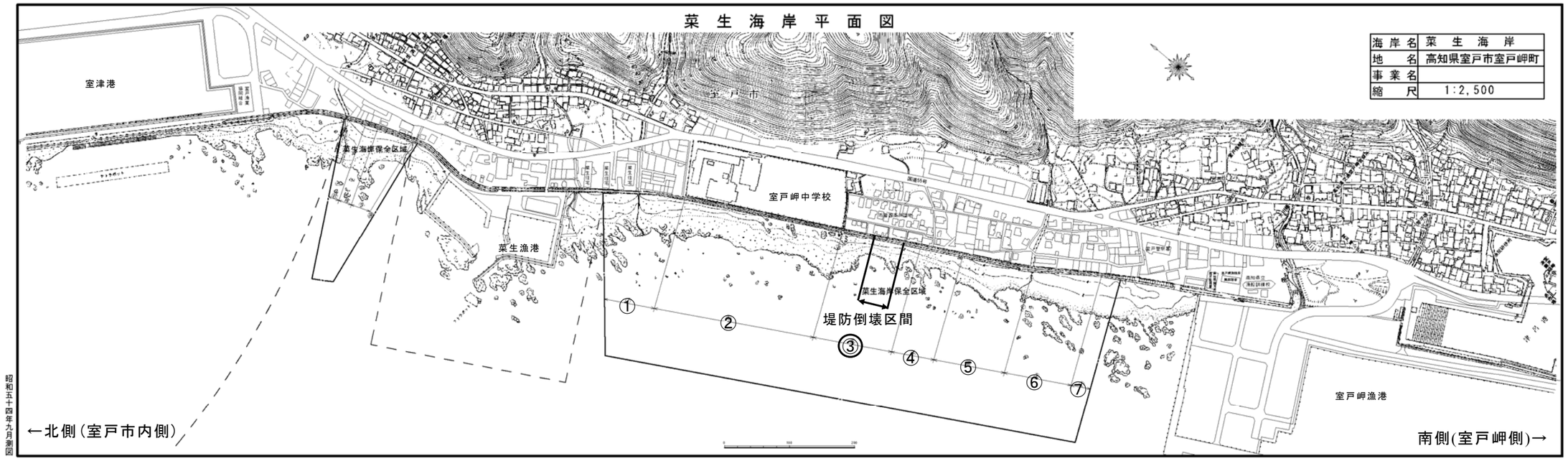

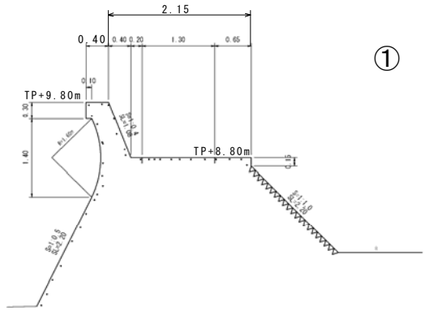

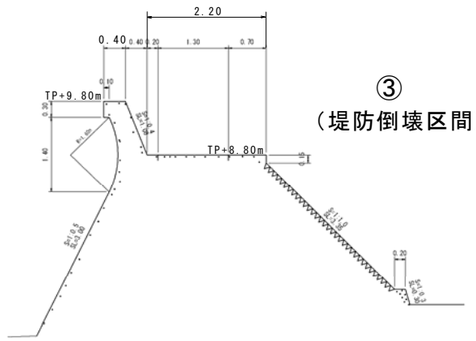

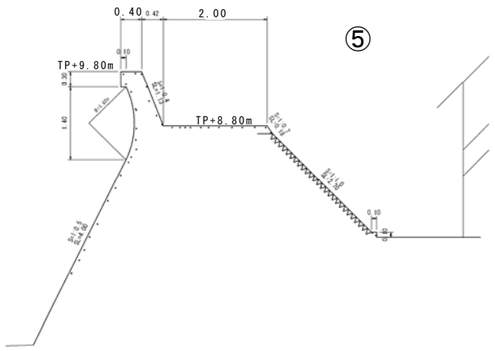

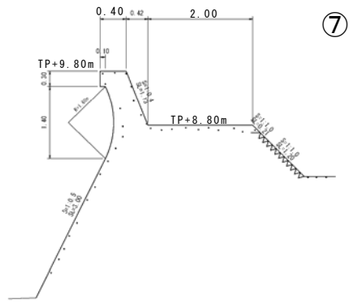

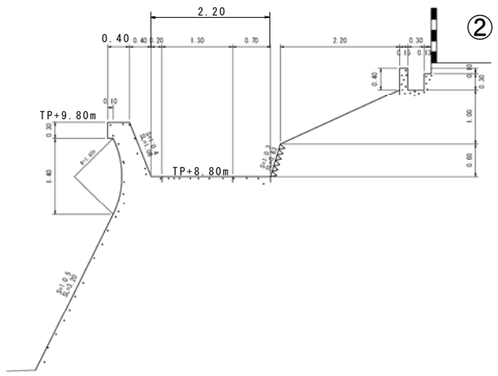

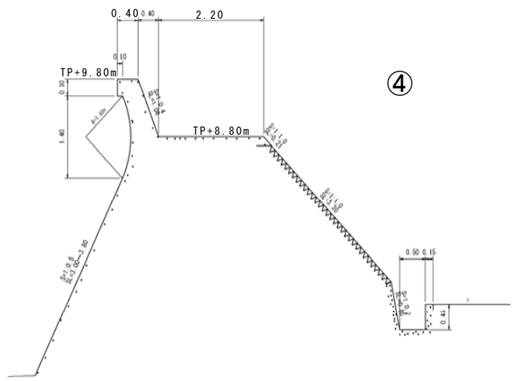

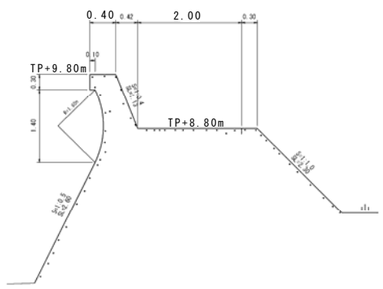

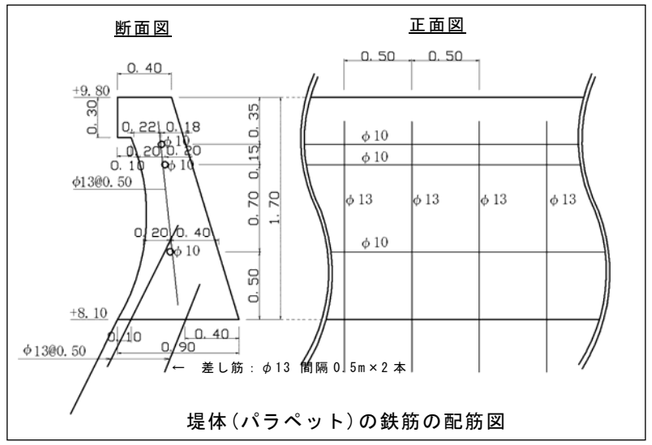

堤体（パラペット）の鉄筋の配筋図