公共工事における技術活用システム
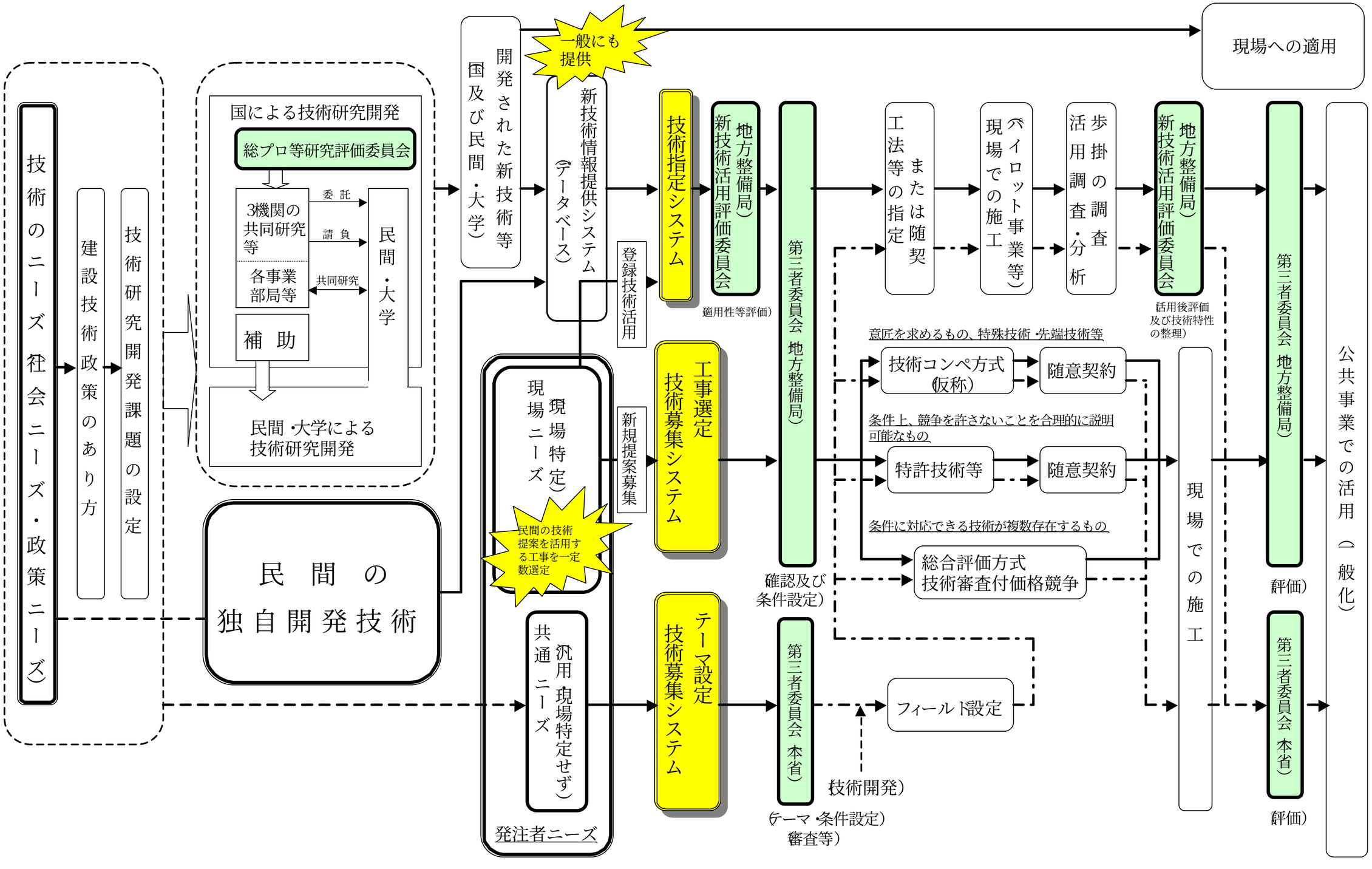
資料－１